USER MANUAL

VT-8607D

Dispenser automatico

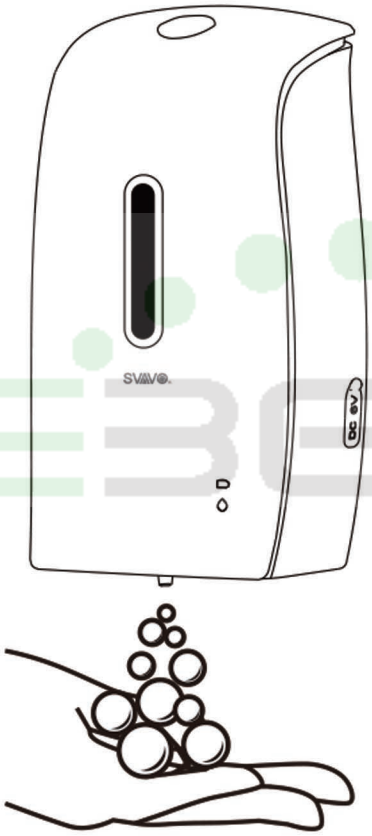

Si prega di leggere attentamente il manuale prima dell'utilizzo

MANUALE D'USO TRADOTTO DA LIFE365 ITALY S.P.A.

Erogazione spray

COMPONENTI

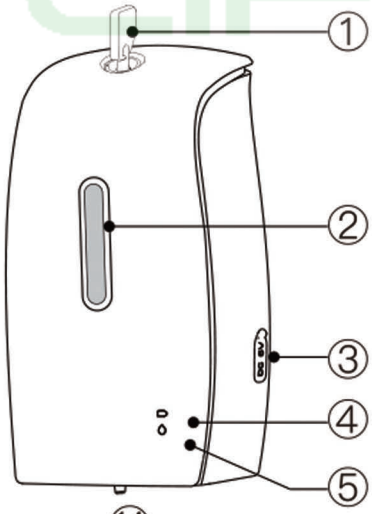

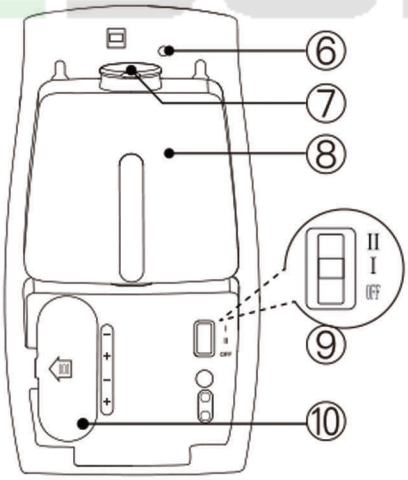

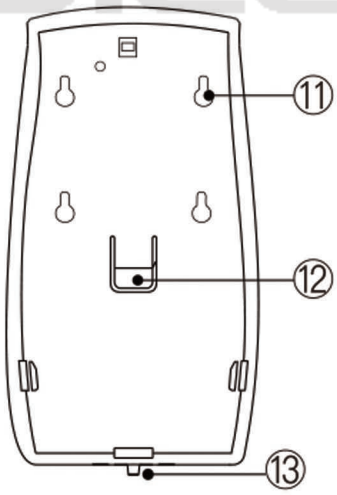

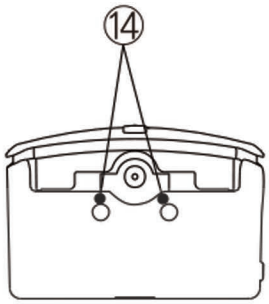

1. Blocco sportello
2. Vetro per verifica livello liquido
3. AC IN - Alimentazione
4. Led Rosso
5. Led Verde
6. Foro per antifurto
7. Tappo contenitore per liquido
8. Contenitore per liquido
9. Interruttore
10. Vano batterie
11. Fori per tasselli a muro
12. Aggancio per apposito sostegno
13. Ugello
14. Sensori

INSTALLAZIONE

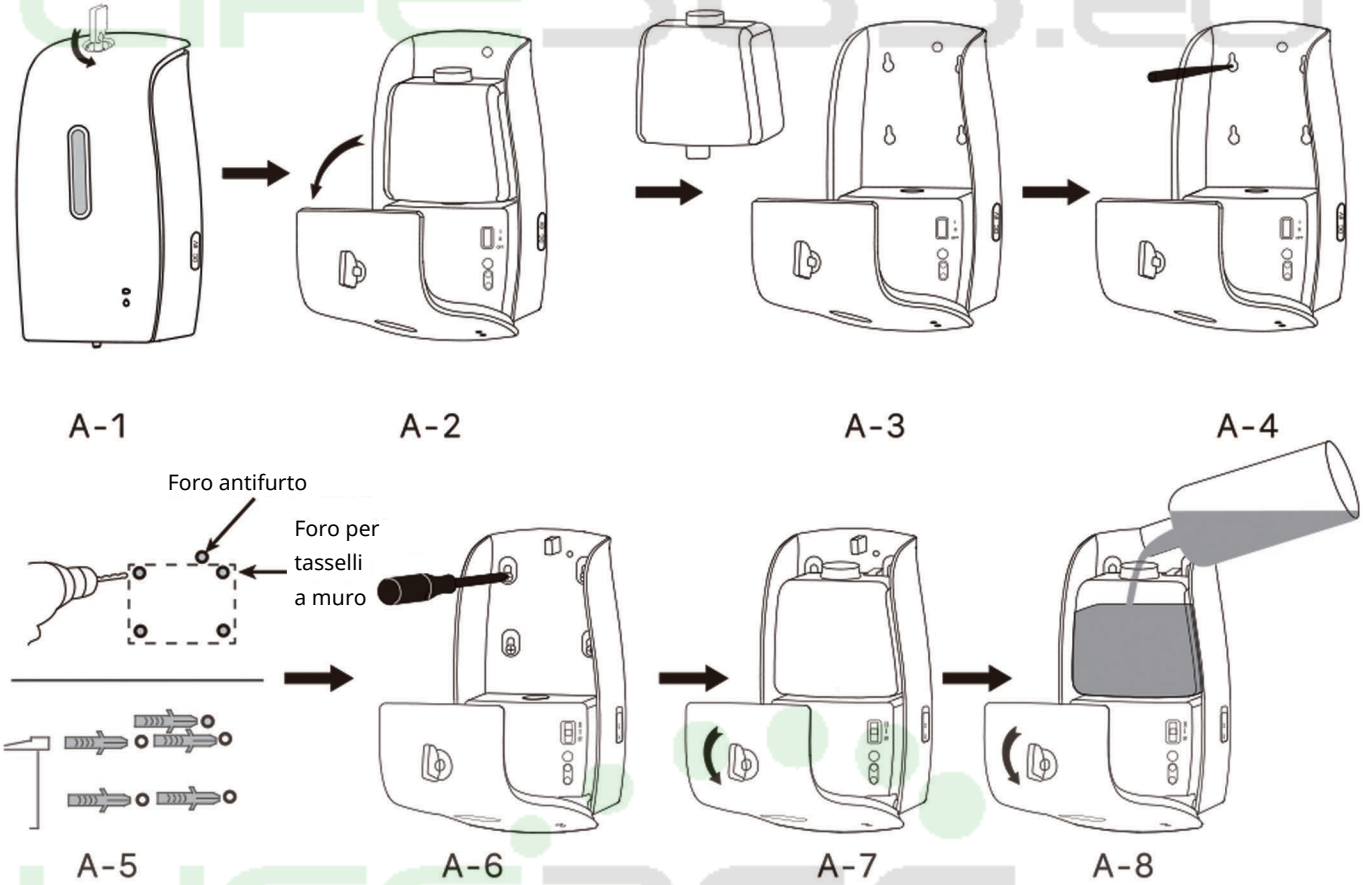

Scegliere una posizione adatta per l'installazione e lasciare almeno 40cm di spazio sotto il dispenser

- Inserire la chiave per sbloccare lo sportello (figura A-1)
- Aprire lo sportello (figura A-2)
- Estrarre il contenitore per il liquido (figura A-3)
- Creare/allineare i fori (figura A-4)
- Fissare a muro (figura A-5)
- Assicurarsi che il fissaggio sia stabile (figura A-6)
- Riposizionare il contenitore del liquido nel vano apposito (figura A-7)
- Ora è possibile riempire il contenitore col liquido (figura A-8)

Nota: Il foro antifurto è pensato per l'utilizzo in locali pubblici

ALIMENTAZIONE

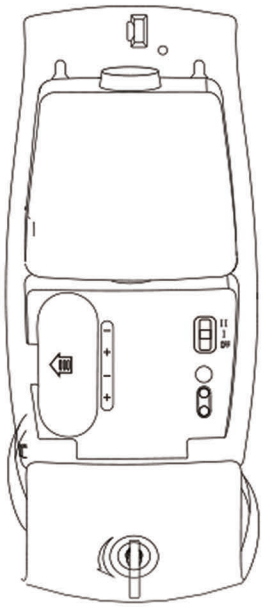

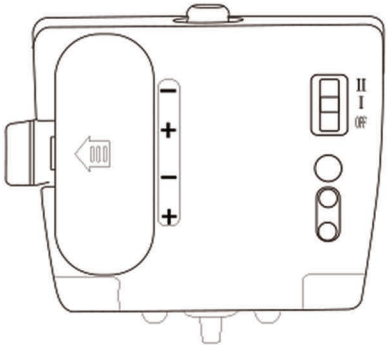

Fare pressione sullo sportello
E spostarlo verso la direzione indicata dalla freccia

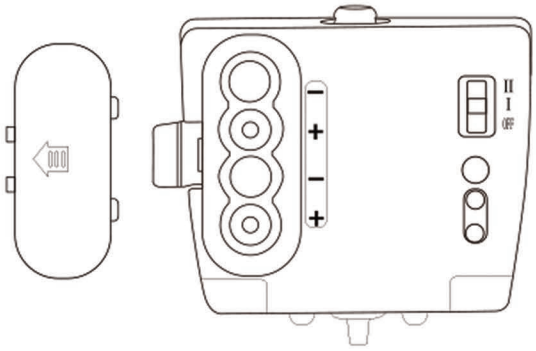

Rimuovere lo sportello del vano batterie

Inserire 4 batterie di tipo AA orientando i poli come indicato in figura oppure connettere un alimentatore di voltaggio DC6V.
Successivamente posizionare l'interruttore su I o II a seconda del tipo di erogazione che si desidera utilizzare.
Chiudere il vano batteria e successivamente chiudere lo sportello.
Il LED Rosso lampeggia ogni 3 secondi quando le batterie scendono sotto i 4.8V, per ricordare di sostituirle, anche se il dispenser continuerà a funzionare fino a 3,9V di potenza residua.
Il LED Rosso lampeggia due volte ogni volta che il sensore rileva un movimento e quindi si attiva.

SPECIFICHE TECNICHE

NOME PRODOTTO	VT-8607D
LIQUIDI CONSIGLIATI	CONCENTRAZIONE <1000mPa.s
METODO DI EROGAZIONE	SPRAY
MISURA	132 x 85 x 240 mm
MODALITA' DI EROGAZIONE	1set: 1.0ml 2set: 2.0ml
FUNZIONAMENTO SENSORE	INFRAROSSI
DISTANZA RILEVATA	2-12 cm
MATERIALE	ABS, PP
VOLUME CONTENITORE	600ml
BATTERIE	4x AA ALCALINE
ADATTATORE	INPUT VOLTAGE: AC100-240V 50/50Hz OUTPUT VOLTAGE: DC6.0V 1A (OPZIONALE, NON INCLUSO)

MODALITA' D'USO

Non esporre il sensore alla luce diretta, specialmente quella solare.
Il raggio del sensore è 2-12 cm. Posizionare la mano sotto il sensore e attendere l'erogazione.
Al momento dell'erogazione la luce LED lampeggia.
PER LE PRIME EROGAZIONI: PROVARE PIU' VOLTE PER FAR FUORIUSCIRE L'ARIA PRESENTE INIZIALMENTE NELL'UGELLO

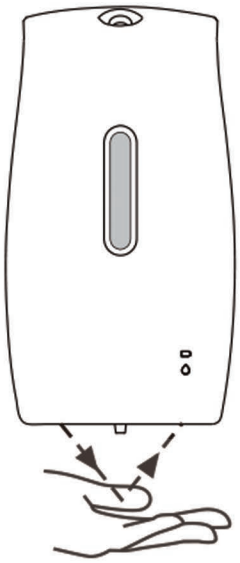

Distanza di erogazione:
MIN. 2cm
MAX 12cm

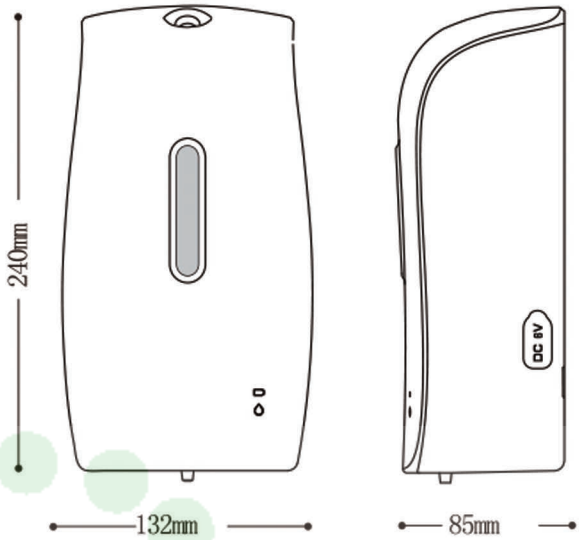

MANUTENZIONE

Per pulire l'esterno del dispenser non utilizzare prodotti pulenti contenenti acidi o agenti corrosivi, nè utilizzare dispositivi per pulizia con parti in acciaio, al fine di non graffiare la superficie e le componenti del dispenser. Pulire il dispositivo con acqua ed asiugarlo con una spugna non bagnata o un panno.

NORME DI SICUREZZA

⚠ NOTE
Non esporre alla luce del sole
Utilizzare il prodotto con cura per evitare di danneggiare i componenti più delicati
In caso di inutilizzo prolungato, rimuovere le batterie
Pulire il prodotto regolarmente
Non utilizzare acqua per pulire le componenti interne
Prestare cura nel maneggiare, configurare e ricaricare il dispenser
Non usare prodotti corrosivi o solventi per pulire il dispenser
Non lasciare il dispenser aperto per proteggerlo dalla polvere
Non smontare, riparare o sostituire parti autonomamente
Non versare nel contenitore per liquido prodotti acidi o corrosivi
Tenere lontano da fiamme e fonti di calore